FR Panneau de fibres revêtu PVC (Polychlorure de vinyle). Garantie 5 ans. À fixer au mur. Utiliser des vis, rondelles et chevilles adaptées au type de matériau de votre mur. Celles-ci ne sont pas incluses. **ES** Tablero de fibras revestido con PVC (policloruro de vinilo). Garantía 5 años. Para fijar a la pared. Utilice tornillos, arandelas y tacos adecuados para el material de la pared. El producto no incluye la tornillería ni los tacos de sujeción. **PT** Painel de fibras revestido PVC (policloreto de vinilo). Garantia 5 anos. Para fixar na parede. Utilize parafusos, anilhas e buchas adaptadas ao tipo de material da sua parede. Estes elementos de fixação não estão incluídos. **IT** Pannello di fibra rivestito in PVC (policloruro di vinile). Garanzia 5 anni. Da fissare a parete. Utilizzare viti, rondelle e perniti (non inclusi) adeguati al tipo di materiale della vostra parete. (non inclusi). **EL** Λινοσανίδα με επένδυση PVC (πολυβινυλοχλωρίδιο). Εγγύηση 5 ετών. Στερέωση σε τοίχο. Χρησιμοποιήστε κατάλληλες βίδες, ροδέλες και ούπα ανάλογα με το υλικό της τοιχοποιίας σας. Το υλικό αυτό δεν περιλαμβάνεται. **PL** Płyta pilśniowa z powłoką PCV (polichlorek winylu). Gwarancja 5 lat. Do montażu na ścienną. Użyj śrub, podkładek i kołków odpowiednich do rodzaju ściany. Elementy te nie są dołączone do zestawu. **RO** Panou din fibre cu invelis din PVC (policlorura de vinil). Garanție 5 ani. Pentru fixare pe perete. Utilizați șuruburi, șaibe și dibluri adaptate tipului de material a peretelui. Acestea nu sunt incluse. Биокристовуйте відповідні до типу стіни: кілки та шурупи. Вони не постачаються в комплекті. **BR** Painel de fibras revestido PVC (policloreto de vinila). Garantia 5 anos. Para fixar na parede. Utilize parafusos, anilhas e buchas adaptadas ao tipo de material da sua parede. Estes elementos de fixação não estão incluídos. **EN** Fiberboard covered with PVC (Polyvinyl Chloride). 5 years warranty. To fix on the wall. Use screws, washers and plugs suited to the type of material of your wall. These are not included.

UA ТОВ "Перша Мерлен Україна", 04201 Україна, м.Київ, вул. Лонгина 7А

ZA Imported by Adeo South Africa (PTY) LTD T/A Leroy Merlin, Hosted in Leroy Merlin Fourways Store 35 Ross Street, Witkoppen Ext 97, Sandton, 2191 Johannesburg, Gauteng, South Africa. Tel: +27 10 493 8000. Email: contact@leroymerlin.co.za

BR Prazo de validade: Indeterminada. Produto não perecível. Importado e distribuído por LEROY MERLIN COMPANHIA BRASILEIRA DE BRICOLAGEM CNPJ: 01.438.784/0001-05, Rua Pascoal Pais, n°: 525, 6° andar cj 61 a 64, Vila Cordeiro, São Paulo -SP. CEP: 04581-060. CALM (Central de Atendimento Leroy Merlin) Capitais 4020-5376 Demais Regiões 0800-0205376

CN 仓储 Наименование/Тауардың аты/Product name: Полка навесная для фоторамок/Фото жиектемелерге арналған аспалы сөре. Размер/Өлшемі (ДхШхВ/ХхЕхБ): 60х10х3см.

Материалы изготовления/Негізгі материалдар/Material: ДВП. Покрытие: ПВХ пленка. / ДВП. Жабынды: ПВХ қаптар

Номер партии/Тарту нөмірі/Batch n° :

Масса брутто/Салмағы: 0,67 кг/0,67 кг

Дата изготовления/Шығарылған күні/Production date : _____

Производитель/Адрес/Өндіруші/Мекемежай/Manufacturer/Address: Ниньбо Мэйту Фермерские Продукты/ N183, Сянчунь Роад, Инжу Экономик Development Зоуг, Ниньбо, Китай

Made in China/Сделано в Китае/Жасалған Қытайда/Made in: Китае/Китайда/China

Гарантия/Кепілдік/Guarantee: 5 лет/5 жыл/5 years - Срок службы/Қызмет мерзімі/Lifetime: 5 лет/5 жыл/5 years

Импортер/Тарапаев/Оргинизация, уполномоченная принимать претензии по качеству товара в РФ: ООО «ПЕРУА МЕРЛЕН ВОСТОК», 141031, Россия, Московская Обл., г. Мытищи, Осташковское шоссе, д.1

Импортталушы/Сатушы \Қазақстан Республикасында өнім сапасы бойынша наразылықтарды қабылдайтын Заңды: «Перуа Мерлен Қазақстан» ЖШС, Қазақстан Республикасы, 050000, Алматы қ., Кожаев көшесі, 77, «PARK VIEW» Бс, 6-қабат, 07-кеңсе

Импортер/Тарапаев/Оргинизация, принимающая претензии по качеству продукции в Республике Казахстан: ТОО «Перуа Мерлен Казахстан», Республика Казахстан, 050000, г. Алматы, ул. Кужабаева, 77, БЦ «PARK VIEW», 6 этаж, офис № 07

Для товаров, требующих обязательного подтверждения соответствия, копию сертификата/декларации можно получить на стойке информации магазина Перуа Мерлен Сәйкестігі міндетті растауды талап ететін тауарлар үшін сертификаттың/декларацияның көшірмесін Перуа Мерлен дүкенінің ақпарат бағанының алдынан ала аласыз.

Made in China Batch n°XXXX
ADEO Services - 135 Rue Sadi Carnot
CS00001 - 59790 RONCHIN - France

FR BT CY Eléments plastiques Elements de plastics Πλαστικά στοιχεία Plastic parts

Peut varier légèrement / Pu subtle variazioni a livello locale

ES EL PL PT RO Elementos plásticos Βασικά στοιχεία Elementy plastikowe Elementos em plástico Elemente din plastic

3 276007 203318

150 mm

12 mm

spaceo

5 YEAR Guarantee*

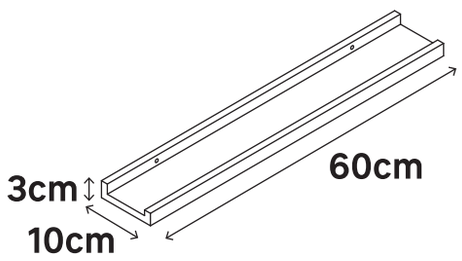

FR Etagère pour cadre photo
ES Estante portafotos
PT Porta retratos
IT Mensola portafoto
EL Ράφι για κορνίζες
PL Półka na zdjęcie
RO Etajeră pentru rame foto
UA Полиця для фоторамок
BR Prateleira para quadros
RU Полка навесная для фоторамок
KZ Фото жиектемелерге арналған аспалы сөре
EN Shelf with picture frame

FSC www.fsc.org 100% Wood from well-managed forests FSC™ C112541

75 mm

Максимальная нагрузка/
Максималды жүктеме

Максимальная нагрузка/
Максималды жүктеме

**
FR Pour plaque de plâtre.
ES Para placa de yeso.
PT Para placa de gesso.
IT Per pannelli di gesso.
EL Για γυψοσανίδα.
PL Dla płyt gipsowo-kartonowych.
RO Pentru panou de ghips.
UA Для гіпсокартону.
BR Para placa de gesso.
RU Для гипсокартона.
KZ Гипсокартон үшін.
EN For drywall.

***
FR Pour mur plein.
ES Para muro macizo
PT Para parede sólida.
IT Per muri solide.
EL Για συμπαγές τοίχο.
PL Do ścian litych.
RO Pentru perete solid.
UA Для суцільної стіни.
BR Para parede sólida.
RU Для прочной стены.
KZ Берік қабырға үшін.
EN For solid wall.

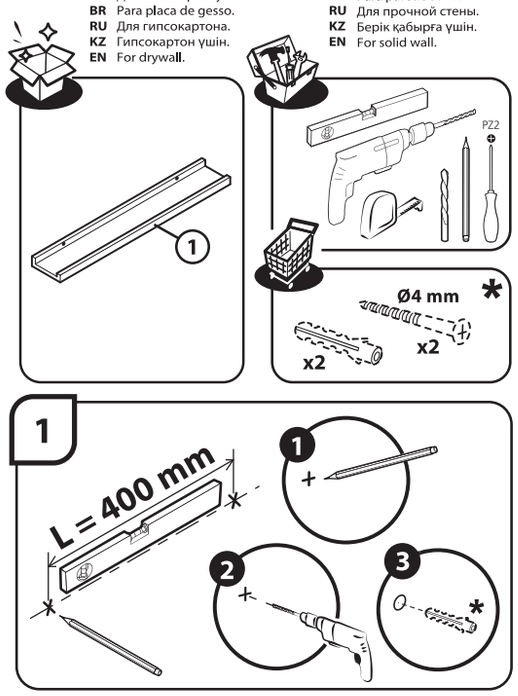

150 mm

12 mm

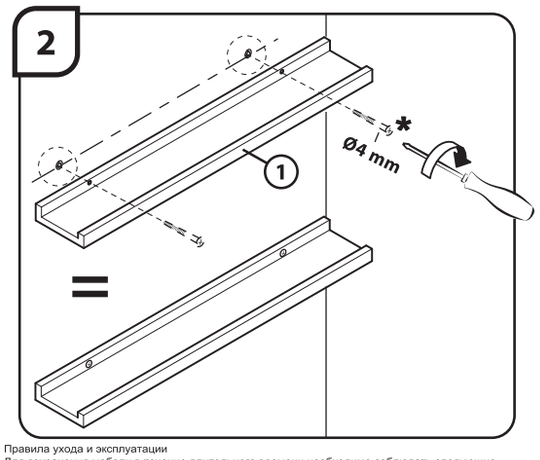

Правила ухода и эксплуатации
Для сохранения мебели в течение длительного времени необходимо соблюдать следующие правила:
1. Мебель должна эксплуатироваться в сухих и проветриваемых помещениях с температурой воздуха 10-25° С и относительной влажностью воздуха 30-70%. 2. Следует беречь поверхность мебели от механических повреждений, от воздействия прямого солнечного света, тепла, влаги и применяемых в быту растворителей, щелочей и кислот. 3. Поверхность мебели можно чистить влажными тканями с применением мыльных растворов и обязательным дальнейшим вытиранием насухо. Не использовать для чистки агрессивные средства бытовой химии и средства содержащие абразивные вещества. 4. Не рекомендуется ставить мебель около источников тепла. 5. Пыль с мебели рекомендуется удалять сухой мягкой тканью. 6. Лицевую фурнитуру следует чистить мягкими тканями с применением мыльных растворов и обязательным дальнейшим вытиранием насухо. 7. Имеющиеся в мебели крепления винтами и шурупами необходимо периодически проверять и подтягивать.
8. Срок службы мебели при соблюдении правил эксплуатации - 5 лет.

КҮТІМ ЖАСАУ ЖӘНЕ ПАЙДАЛАНУ ЕРЕЖЕСІ Жиһазды ұзақ уақыт бойына сақтау үшін келесі ережелерді сақтау қажет: 1. Жиһаз ауа температурасы 10-25°С және ауасының салыстырмалы ылғалдығы 30-70% құрғақ және ауасы тазартылған жайларда пайдаланылуы тиіс. 2. Жиһаз бетін механикалық бүлінуден, күн сәулесі тікелей түсуі әсерінен, жылудан, ылғалдан және тұрмыста қолданылатын еріткіштер, сілтілер және қышқылдардан қорғаған жөн. 3. Жиһаз бетін сабын ерітіндісін пайдалана отырып ылғал шүберекпен тазалауға болады және содан соң міндетті түрде құрғатып сүрту қажет. Тазалау үшін тұрмыстық химияның күшті құралдарын және құрамында абразивті заттары бар құралдарды пайдалануға болмайды. 4. Жиһазды жылу көздері маңына қоймаған жөн. 5. Жиһаздың шаңын құрғақ жұмсақ шүберекпен сүрту ұсынылады. 6. Алдыңғы бөліктің беткі жағын сабын ерітіндісін пайдалана отырып жұмсақ шүберекпен тазалаған және содан соң міндетті түрде құрғатып сүртken жөн. 7. Жиһаздағы бұрама және бұрандалы шегемен жасалған бекітпелерді ара-тұра тексеріп және қатайтып бұрап отыру қажет. 8. Пайдалану ережесі сақталған жағдайдағы жиһаздың қызмет ету мерзімі - 5 жыл

Предупреждение:
Во избежание риска падения мебели следует надежно прикрепить мебель/предмет к стене. Проверьте пригодность и прочность стены, чтобы убедиться в том, что стена сможет выдержать вес мебели/предмета и нагрузку в месте крепления. Плохо выполненный монтаж может привести к падению мебели/предмета и серьезным травмам людей. В случае возникновения сомнений касательно установки обратитесь за помощью к продавцу специализированного магазина или свяжитесь со специалистом.
* Используйте винты, шайбы и штифты, соответствующие типу стены. Они не входят в комплект поставки. Чтобы получить рекомендации относительно винтов и арматуры, соответствующих типу стены, обратитесь к продавцу специализированного магазина

ЕСКЕРТУ:
Аударылу қаупін болдырмау үшін, бұл жиһазды/нысанды қабырғаға орнату қажет. Қабырғаның жиһаз/нысан жүктемесін көтере алатынын, күші мен жарамдылығы сәйкес екендігін және салынатын күшті көтеретінін тексеріңіз. Дұрыс орнатпау жиһаз/нысан құлауына әкеліп, салдарынан адамдарды ауыр жарақаттауы мүмкін. Орнатуға қатысты күмәніңіз болса, арнайы сату бөлімі көмекшісінен көмек сұраңыз немесе маманға қоңырау шалыңыз.
* Қабырға материалына сәйкес бұрандалар, шайбалар және тығындар пайдаланыңыз. Олар жинаққа қосылмаған. Қабырғаға сәйкес бұрандалар мен фитингтер туралы ақпаратты арнайы сату бөлімі көмекшісінен сұраңыз.

150 mm

12 mm

150 mm

75 mm

75 mm